日立産業用コンピュータ
HF-Wシリーズ

HITACHI

HF-W6500 モデル60

性能と機能にさらに磨きをかけた産業用コンピュータ。

- 発売開始後最長5年間の長期安定供給、最長12年間*1の保守サービスを提供
- HDD、SSDともにソフトウェアRAID1にも対応
- 海外安全規格*2に適合(UL･CSA･CEマーキング、KC、CCC、BSMI)、RoHS指令に対応*3
- Windows® 10 IoT Enterprise 2019 LTSC、Windows® 10 IoT Enterprise 2021 LTSC、Windows® 11 IoT Enterprise LTSC 2024*2プレインストール
- 高速データ転送に対応したUSB3.0を6ポートサポート
- DisplayPortをサポート、DVI ×2chとの組み合わせで3画面出力を実現

*1 12年保守サービスモデルの販売期間は、販売開始から3年間となります。
*2 サポート時期についてはお問い合わせください。
*3 RoHS指令対応とは、当該製品が、欧州RoHS指令(2011/65/EU)の含有に関する規定を満足していることを指します。
RoHS:Restriction of Hazardous Substances

各部の名称

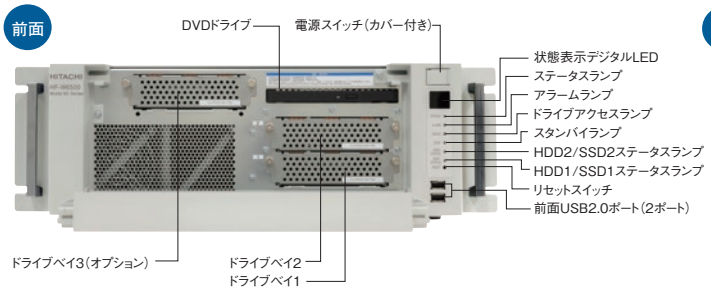

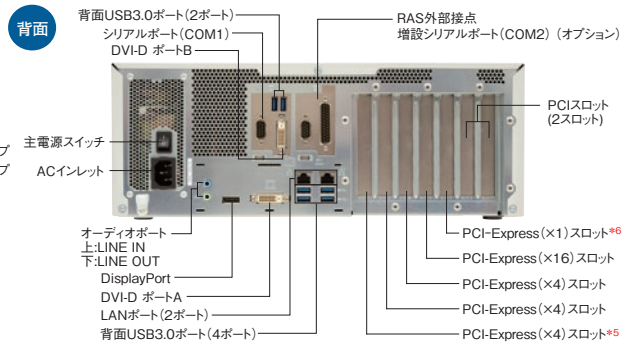

※写真はBモデルです(前面カバーを開いて、19型ラック取り付け金具を装着した場合です)。
*Bモデルおよび Tモデルのみ

本体型式セレクションメニュー

(例) HJ-6560 - WF M A / 0 R

シリーズ型式	
HJ-6560	HF-W6500モデル60

	プレインストールOS*1
WF	Windows® 10 IoT Enterprise 2019 LTSC(64bit)
WG	Windows® 10 IoT Enterprise 2021 LTSC(64bit)
WH	Windows® 11 IoT Enterprise LTSC 2024(64bit)

	対応地域*2
J	日本版
M	海外版

	RAID機能
A	シングルHDD (Aモデル)
B	ソフトRAID1 HDDホットスワップ (Bモデル)
S	シングルSSD (Sモデル)
T	ソフトRAID1 SSDホットスワップ (Tモデル)

	修理受付期間*3
7	7年
0	10年
B	12年

仕様

項目		HF-W6500モデル60
プロセッサ		Intel® Core™ i3-8100 (3.6GHz,4コア/4スレッド)
メインメモリ		オプション選定 (メモリスロット数×4、最大32GB)
表示解像度・表示色		最大解像度 デジタル(DVI-D):1,920×1,200 デジタル(Display Port):3,840×2,160
ファイル装置	光学ドライブ	DVDドライブ (CD-ROM/DVD-ROM/DVD-R/DVD-RW)*4
拡張バス	PCI-Express	PCI-Express(x16) ×1(フルハイト、ショートサイズ) PCI-Express(x4) ×1(フルハイト、ショートサイズ)*5 PCI-Express(x4) ×2(フルハイト、ショートサイズ) PCI-Express(x1) ×1(フルハイト、ショートサイズ)*6
	PCI	×2 (フルハイト、ロングサイズ)
標準入出力インタフェース	ディスプレイ	DVI-D(24ピン)×2、Display Port×1*7
	シリアルポート	1ポート(RS-232C、D-sub9ピン) (オプションで1ポート増設可能)
	USBポート	8ポート(USB2.0:前面2ポート、USB3.0:背面6ポート)
	LANポート	2ポート(1000Base-T/100Base-TX/10Base-T) (Wake on LAN対応)
	オーディオ*7	ライン入力×1、ライン出力×1
RAS機能		ハードウェア状態監視(ファン異常、温度異常、SMART、ドライブ使用時間など)、OSロック監視、ウォッチドッグ監視、異常検出時のアラーム通知(ポップアップ通知、状態表示デジタルLED、リモート通知など)、メモリダンプ収集、保守操作支援コマンド、シミュレーション機能
外形寸法(mm)(W×D×H)		400×450×150mm(ゴム足、19型ラック取り付け金具は含まず)
消費電流(最大)*8 AC100V/AC240V		1.5A/0.7A
定格電流 AC100V/AC240V		3.5A/1.5A
電源	電圧	AC100-240V±10%
	周波数	50/60Hz±3Hz
EMI*9		VCCI classA 、FCC classA EN61000-6-4 class A
安全規格*9		海外モデル:UL/CSA/CE/KC/CCC/BSMI
標準付属品		リカバリDVD、電源ケーブル*10、「安全にご使用いただくために」

モデル別セレクションメニュー

レパートリー	モデル名	ストレージ*11	質量
HF-W6500 モデル60	Aモデル	HDD(1TBまたは2TB/台) 1~3台搭載可能	13.3kg
	Bモデル*12	HDD 2台搭載(RAID1 1TB/2TB) + HDD 1台搭載可能	13.3kg
	Sモデル	SSD(480GB/台) 1~3台搭載可能	11.5kg
	Tモデル*12	SSD 2台搭載(RAID1 480GB) + SSD 1台搭載可能	11.5kg

■注意事項 ●本製品は1日あたり24時間の使用を想定して設計しておりますが、24時間連続稼働を保証するものではなく、また、部品の故障やOSを含むソフトウェアの不具合(メモリリーク等)による障害に対して稼働を保証するものではありません。●有寿命品であるHDD、SSD、DVD、防じんフィルター、キーボード、マウスは定期交換が必要です。推奨交換周期は取扱説明書をご参照ください。●オプション以外の周辺機器については、お客さまが動作確認を行った上でご使用ください。●設置の際は、取扱説明書に従いお客さまによる適切な設置処置が必要です。●この製品の腐食に関する環境条件は、JEITA IT-1004B classA(温度25℃/湿度50% RH)で定義しています。●本製品は、高調波電流規格:JIS C 61000-3-2適合品です。●各種規格への適合は弊社製品(本体およびオプション)のみの使用を前提としています。

■商標などの表示 ●RunWatcherは、株式会社日立インダストリアルプロダクツの日本における登録商標です。
●Intel、Intel Coreは、アメリカ合衆国およびその他の国におけるIntel Corporationの商標です。
●Microsoft、Windowsは、米国Microsoft Corporationの米国およびその他の国における登録商標または商標です。
●DisplayPortは、Video Electronics Standards Associationの商標もしくは登録商標です。
●その他記載の会社名、製品名はそれぞれの会社の商標もしくは登録商標です。

オプション

メインメモリ 8GB	8GB×1(ECC付き)
メインメモリ 16GB	8GB×2(ECC付き)
メインメモリ 32GB	8GB×4(ECC付き)
HDD*13	3.5型 1TB (SATA)
	3.5型 2TB (SATA)
SSD*13	2.5型 480GB (SATA)
LANアダプタ	1000Base-T/100Base-TX/10Base-T×2ポート(PCI-Express(×4))
RAS外部接点/増設シリアル	B接点/RS232C×1ポート(D-sub9ピン)
	A接点/RS232C×1ポート(D-sub9ピン)
HDDオプションベイセット*14	3.5型HDDオプションベイ用金具+SATAハーネス+電源ハーネス+1TB HDD
	3.5型HDDオプションベイ用金具+SATAハーネス+電源ハーネス+2TB HDD
SSDオプションベイセット*14	2.5型SSDオプションベイ用金具+SATAハーネス+電源ハーネス+480GB SSD
19型ラック取り付け金具	JIS規格19型ラック用、EIA規格19型ラック用
キーボード	USB
マウス	USB
コネクタ防じんキャップセット	添付品
サービスメニュー	障害解析支援サービス(1件)
	障害解析支援プラス*14
オプションツール	自動リスタートツール「RunWatcher®R2.1」

設置環境条件

周囲温度動作時 (保存時)	5~40℃ (-10~60℃)
温度勾配	±10K/h以下
湿度	20~80% RH (結露しないこと)
湿度勾配	±10%RH/h以下
じんあい	特にひどくないこと(0.3mg/m³以下(JEITA IT-1004B classB))導電性粉塵は不可
腐食性ガス	なきこと (JEITA IT-1004B classA)
耐振動	5.9m/s² (10Hz、5s、DVDを除く)
耐衝撃動作時 (非通電時)	19.6m/s² (98m/s²)
電源周波数	50/60Hz±3Hz
電源ノイズ	2.0kV (EN61000-4-4)
静電気ノイズ接触放電(気中)	4kV (8kV) (EN61000-4-2)
絶縁抵抗	DC500V、20MΩ
絶縁耐圧	AC1.5kV 1min
瞬時停電	20ms以下
高度	標高1,000m以下

外形図 (オプションの 19 型ラック取り付け金具装着時)

(単位:mm)

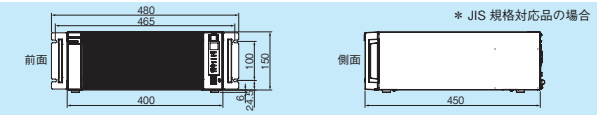

*1 OS はEmbedded ライセンス版です。*2 OSセットアップ時に日本語または英語を選択可能です。*3 ご購入後からの期間です。別途保守サービス加入可能です。*4 DVD-R/DVD-RWは読み込みのみのサポートです。書き込みについてはお客様にてご確認の上ご使用ください。*5 コネクタ形状はx8です。*6 コネクタ形状はx4です。*7 DisplayPort からは映像のみで音声は出力されません。*8 構成の条件があります。取扱説明書をご参照ください。*9 海外仕様モデルは、モデルにより海外安全取得状況が異なります。対応機種についてはお問い合わせください。*10 標準添付される電源コードは、日本国内および米国内用です。(AC125V 定格)*11 ストレージ容量とCドライブのサイズは異なります。セットアップ時に必要に応じてサイズを変更してご使用ください。*12 RAIDモデルはHDDまたはSSD 2台で約1台分の容量になります。*13 HDD(1TB)、HDD(2TB)およびSSDの混載不可。*14 本体購入時のみ選択可能です。
※オプションの型式については製品情報サイトで確認または担当営業へお問い合わせください。

⚠ 安全に関するご注意

●安全のため、ご使用の際は、「安全にご使用いただくために」、「取扱説明書」をよくお読みのうえ、正しくお使いください。
●ご使用環境については、「カタログ」、「安全にご使用いただくために」、「取扱説明書」に記載されている範囲とします。高温、多湿、じんあい、腐食性ガス、振動、衝撃などの多い環境で使用しないでください。火災、故障、感電、誤動作の原因となることがあります。
●安全のため、製品の取り付け、配線も「安全にご使用いただくために」、「取扱説明書」に従ってください。接続は、電気工事・電気配線などの専門技術を有する人が行ってください。異物の混入にもご注意ください。
●本カタログに記載された製品は、使用用途・場所などを限定するもの、定期点検を必要とするものがあります。お買い上げの販売店または弊社にご確認ください。
●本製品は、厳重な品質管理のもと製造しておりますが、製品が故障することにより人命にかかわるような設備、および損失の発生が予測される設備への使用に際しては、事故にならないよう安全装置の設置を行ってください。

●カタログに記載の仕様は、製品の改良などのため予告なく変更することがあります。●製品の色は印刷されたものですので、実際の製品の色調と異なる場合があります。●カタログ内の写真のLED画像はハメコミ合成です。●このカタログで使用している製品写真は、本カタログおよび広告用に撮影したもので、実際の製品とはデザインや外観・使用状況などで異なる場合があります。●本製品を輸出される場合には、外国為替および外国貿易法の規制ならびに米国の輸出管理規則など外国の輸出関連法規をご確認のうえ、必要な手続きをお取りください。なお、ご不明な場合は、弊社担当営業にお問い合わせください。

製品に関する詳細・お問い合わせは下記へ

■ 製品情報サイト・インターネットでのお問い合わせ
https://www.hitachi-ip.co.jp/products/hfw/

株式会社 日立インダストリアルプロダクツ

VEGETABLE OIL INK 本カタログは環境に配慮し、植物油インキを使用しています。

IP-14001A-3 2025.07

Printed in Japan(H)